(D) Montageanleitung

(FR) Notice de montage

(NL) Handleiding voor de montage

(CZ) Montážní návod

(HU) Szerelési útmutató

(TR) Montaj talimatı

(GB) Assembly instructions

(IT) Istruzioni di montaggio

(PL) Instrukcja montażu

(SK) Návod na montáž

(RO) Instrucţiuni de montaj

(RU) Инструкция по монтажу

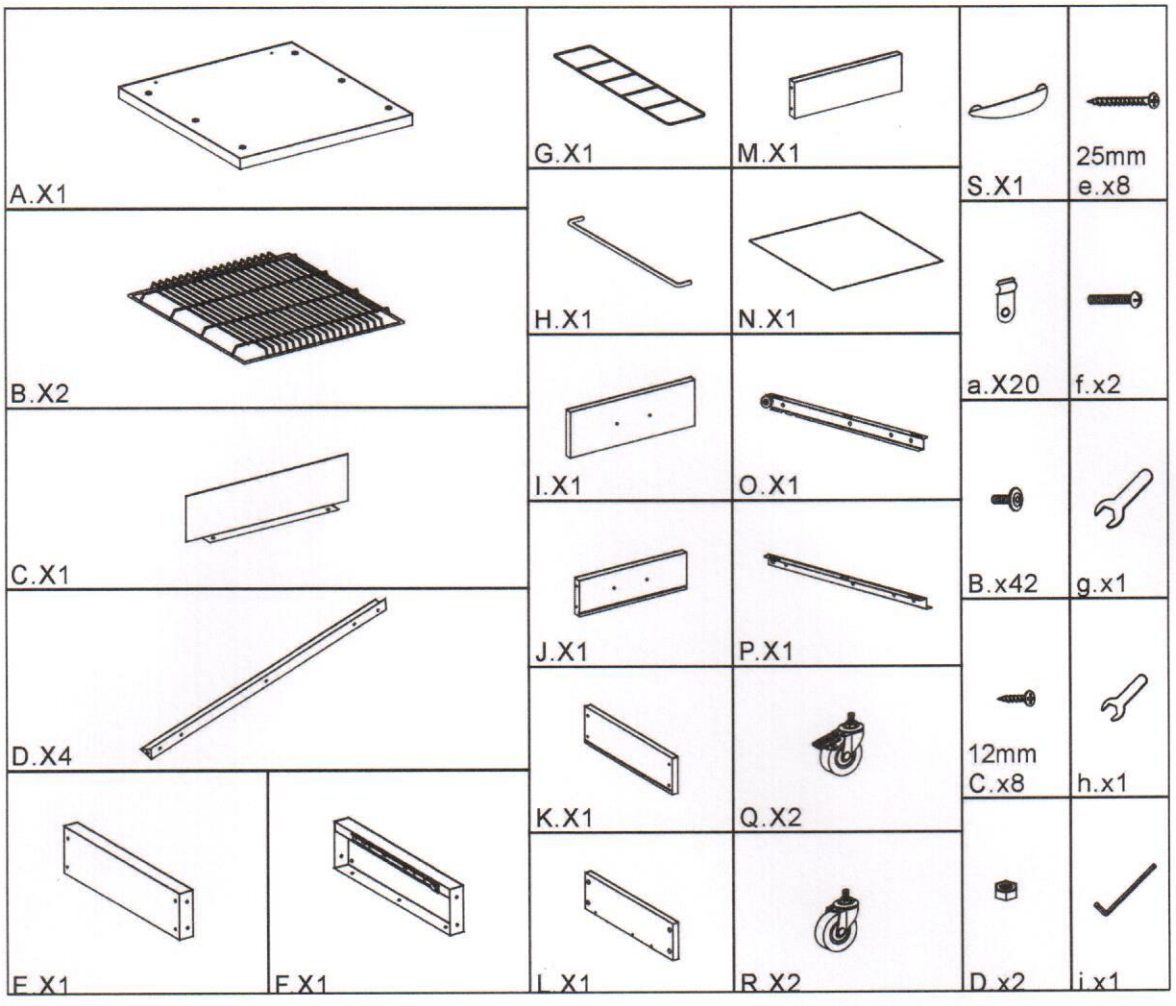

1

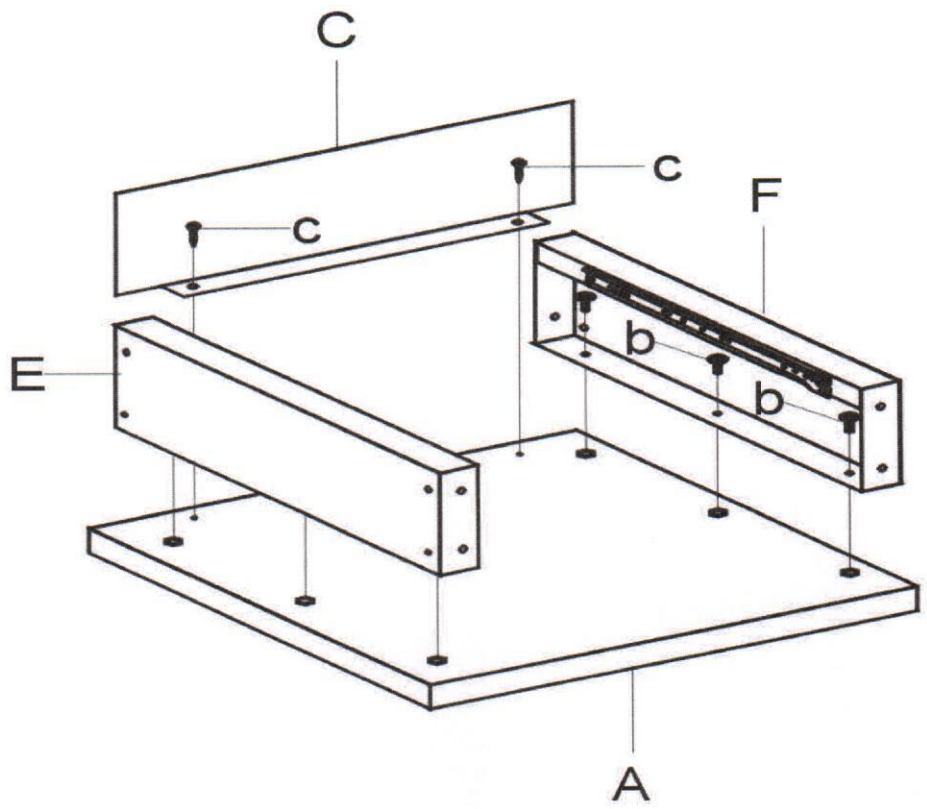

2

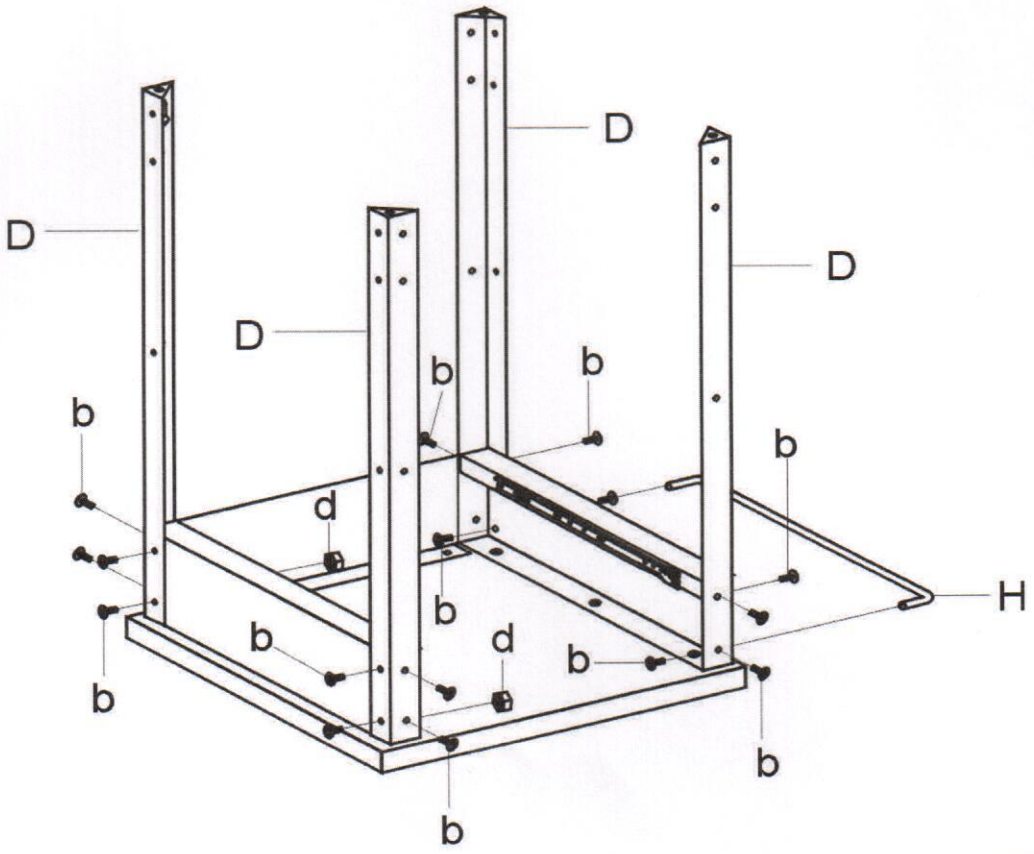

3

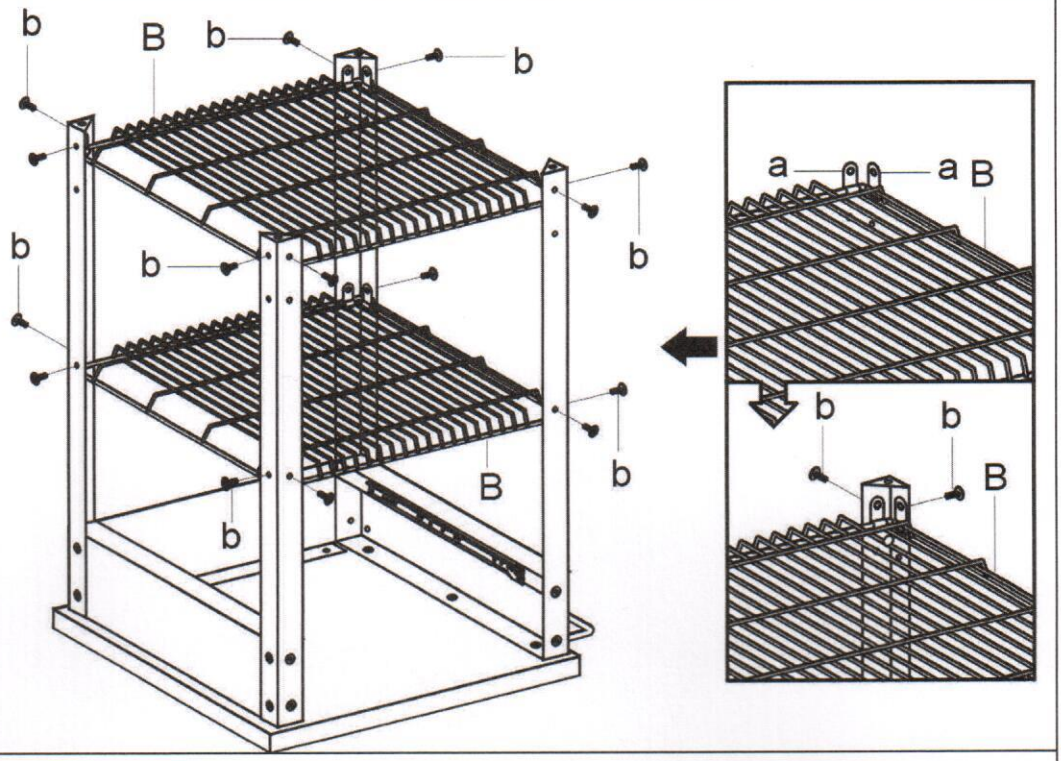

4

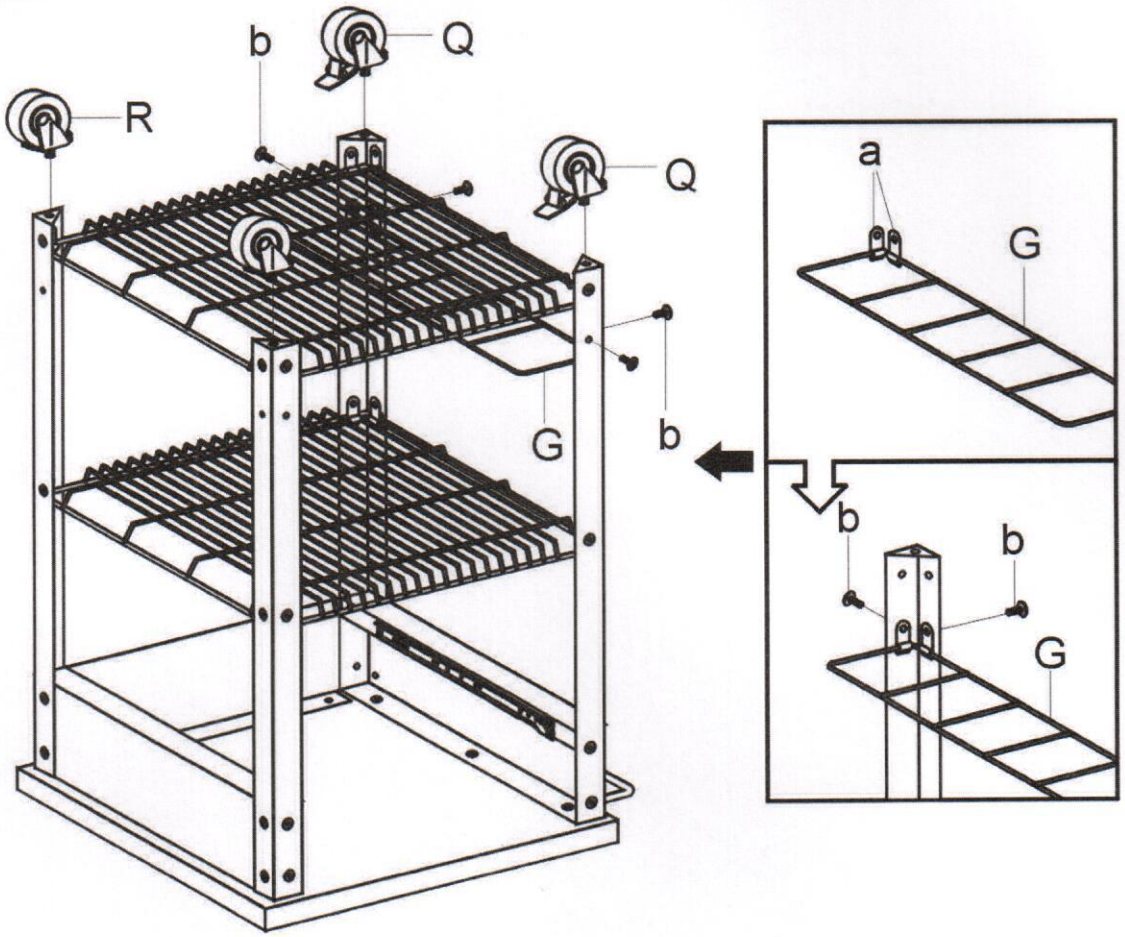

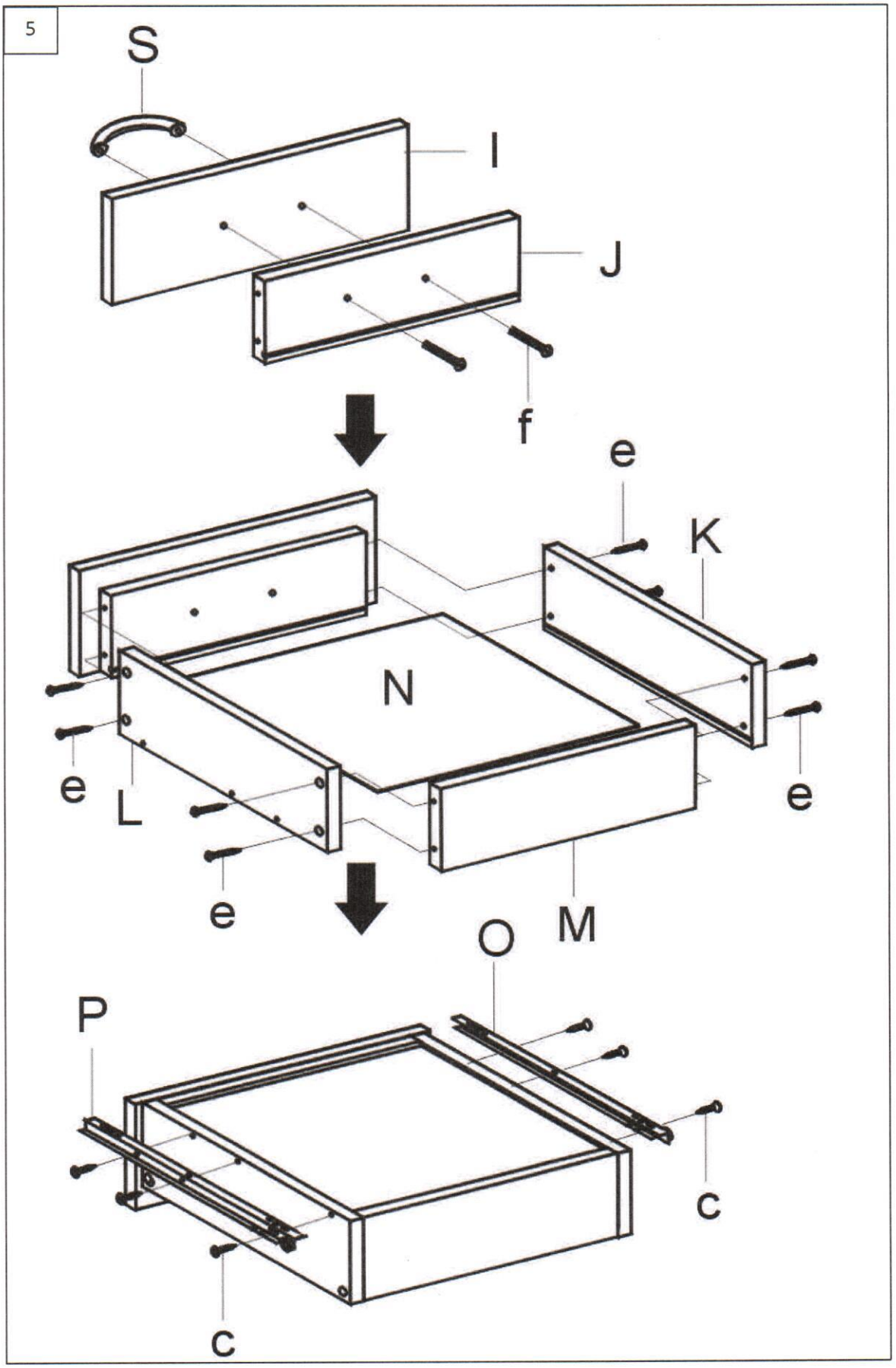
5
S
I
J
f
e
K
N
e
L
e
e
e
M
O
P
c
c

6

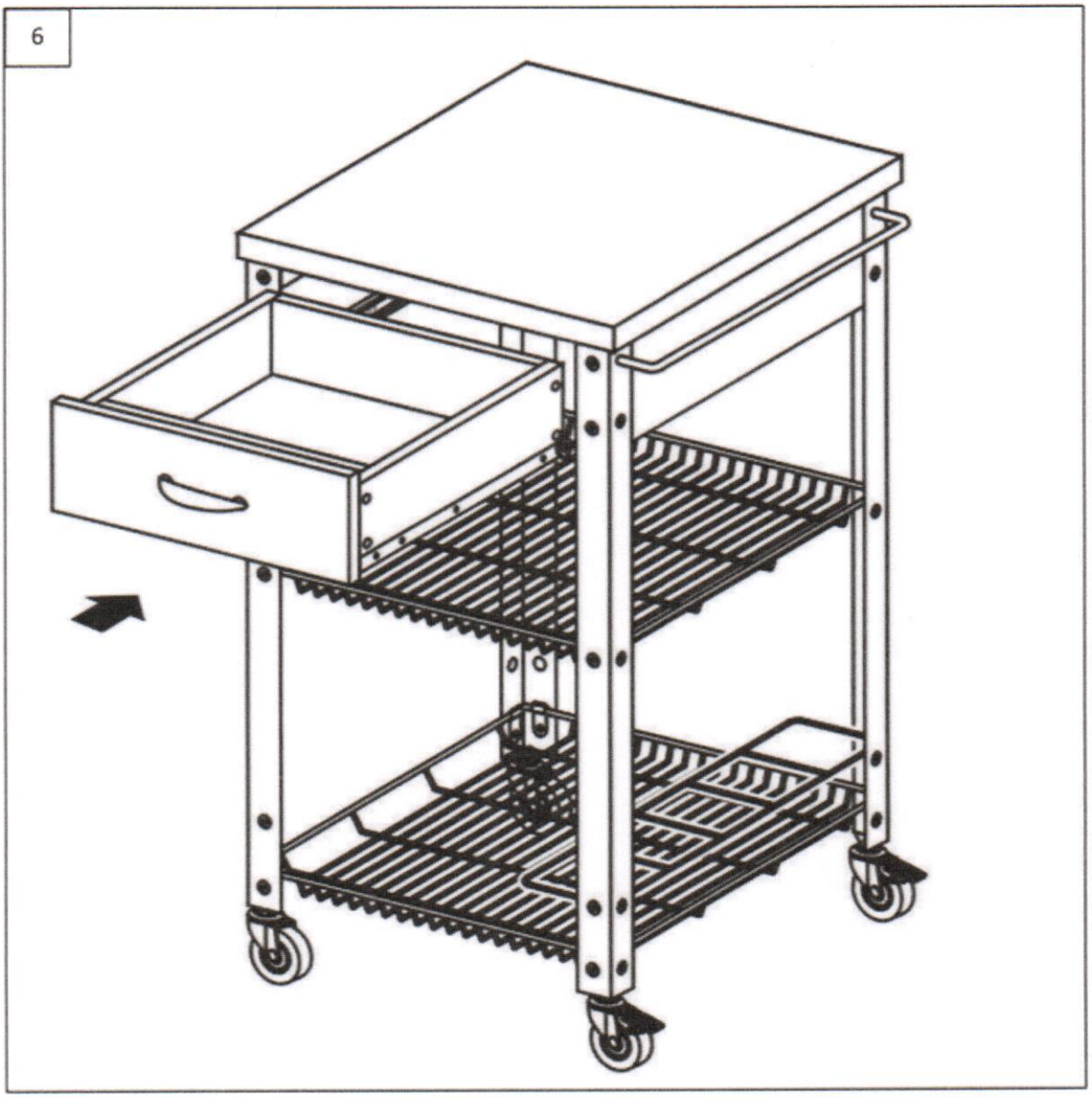

Bitte beachten:
Schrauben des Gestells erst festziehen,
nachdem der richtige Stand und Ausrichtung des
Cook durch Rütteln gesichert ist